SIZE&PRICE LIST LEONHARDIRITT HERITAGE LINE Beifall GRANDE [ヘリテイジライン・バイファルグランデ]

製品コード	SIZE	RIM	ベース価格 PREMIUM GOLD / ASH BRONZE	CERAMIC SILVER	SBC	SUPER LOW DISK ハブクリアランス 54mm ボルト＆ナット逃げ 33mm							LOW DISK ハブクリアランス 64mm ボルト＆ナット逃げ 43mm							HIGH DISK ハブクリアランス 74mm ボルト＆ナット逃げ 53mm						
		リムの深さ	税込価格（税抜価格）			120	107	94	82	69	56	44	120	107	94	82	69	56	44	120	107	94	82	69	56	44
S0H70 S0H71 (TPMS)	21-85	Reverse	¥170,500 (¥155,000)	¥176,000 (¥160,000)	¥192,500 (¥175,000)					27	39	52					17	29	42					6	18	31
	21-90		¥172,700 (¥157,000)	¥178,200 (¥162,000)	¥194,700 (¥177,000)				20	33	46					10	23	36	49				-1	12	25	38
	21-95		¥174,900 (¥159,000)	¥180,400 (¥164,000)	¥196,900 (¥179,000)			14	27	39	52				4	17	29	42				-7	6	18	31	44
	21-100		¥177,100 (¥161,000)	¥182,600 (¥166,000)	¥199,100 (¥181,000)		8	20	33	46				-2	10	23	36				-13	-1	12	25	38	
	21-105		¥180,400 (¥164,000)	¥185,900 (¥169,000)	¥202,400 (¥184,000)	1	14	27	39	52			-9	4	17	29	42			-20	-7	6	18	31		
	21-110		¥183,700 (¥167,000)	¥189,200 (¥172,000)	¥205,700 (¥187,000)	8	20	33	46				-2	10	23	36				-13	-1	12	25			
	21-115		¥187,000 (¥170,000)	¥192,500 (¥175,000)	¥209,000 (¥190,000)	14	27	39					4	17	29					-7	6	18				
	21-120		¥190,300 (¥173,000)	¥195,800 (¥178,000)	¥212,300 (¥193,000)	20	33						10	23						-1	12					
	21-125		¥193,600 (¥176,000)	¥199,100 (¥181,000)	¥215,600 (¥196,000)	27							17							6						
S0H72 S0H73 (TPMS)	22-85	Normal	¥199,100 (¥181,000)	¥204,600 (¥186,000)	¥221,100 (¥201,000)					27	39						17	29						6	18	
	22-90		¥201,300 (¥183,000)	¥206,800 (¥188,000)	¥223,300 (¥203,000)				20	33	46					10	23	36					-1	12	25	
	22-95		¥203,500 (¥185,000)	¥209,000 (¥190,000)	¥225,500 (¥205,000)			14	27	39	52				4	17	29	42				-7	6	18	31	
	22-100		¥205,700 (¥187,000)	¥211,200 (¥192,000)	¥227,700 (¥207,000)		8	20	33	46				-2	10	23	36				-13	-1	12	25	38	
	22-105		¥209,000 (¥190,000)	¥214,500 (¥195,000)	¥231,000 (¥210,000)	1	14	27	39	52			-9	4	17	29	42			-20	-7	6	18	31		
	22-110		¥212,300 (¥193,000)	¥217,800 (¥198,000)	¥234,300 (¥213,000)	8	20	33	46				-2	10	23	36				-13	-1	12	25			
	22-115		¥215,600 (¥196,000)	¥221,100 (¥201,000)	¥237,600 (¥216,000)	14	27	39					4	17	29					-7	6	18				
	22-120		¥218,900 (¥199,000)	¥224,400 (¥204,000)	¥240,900 (¥219,000)	20	33						10	23						-1	12					
	22-125		¥222,200 (¥202,000)	¥227,700 (¥207,000)	¥244,200 (¥222,000)	27							17							6						

□ 枠内サイズは溶接仕様になります。（アウターリムの交換はできません。）

付属品　スクリューキャップ、センタープレート、スクリューキャップレンチ、貫通ナット（ボルト車除く）、エアーバルブ

●全インセットTPMS対応

●ディスクカラー ：［カスタマイズセレクション］参照

●リムカラー（アウター） ： 光輝リムのみ

●リムカラー（インナー） ： ブラックペイント仕様は¥11,000UP（税抜 ¥10,000UP）

DEPTH OF THE RIM

FULL REVERSE RIM

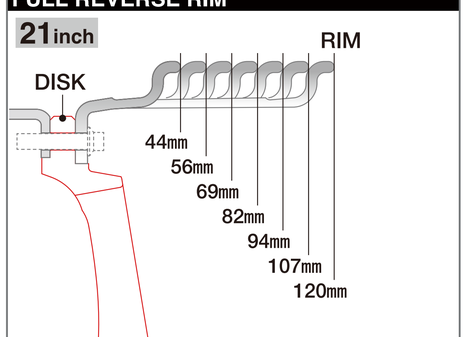

NORMAL RIM

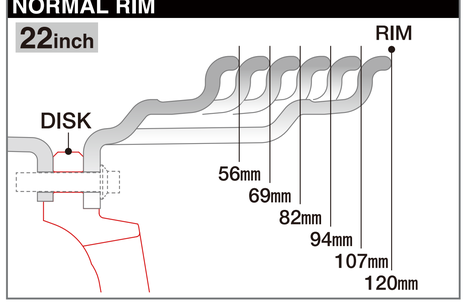

P.C.D.	5-108	5-112	5-114.3	5-120
HUB	車種相応	φ66.6	φ73	φ60.1
VIA	730KG	705KG	690KG	720KG
備考	VIA 730KG 対応モデル			
ナットホール	φ29			
BOLT穴	φ14.5			
価格	標準			

ディスクマッチング

メーカー	車名	P.C.D.	BOLT&NUT	FRONT	REAR
LEXUS	LS (50) F-SPORT含 / LC	5-120	M14×1.5 NUT or BOLT	HI	LOW
	LS (40) F-SPORT含む全車	5-120	M14×1.5 NUT	HI	LOW
	RX (A10・H10系) F-SPORT含む	5-114.3	M14×1.5 BOLT	LOW	LOW
	RX (20系)	5-114.3	M12×1.5 NUT	S/LOW	S/LOW
	NX (20系) ※オレンジキャリパー含む	5-114.3	M14×1.5 BOLT	S/LOW	S/LOW
	NX (10系)	5-114.3	M12×1.5 NUT	S/LOW	S/LOW
	RZ (M10系)	5-114.3	M14×1.5 BOLT	S/LOW	S/LOW
TOYOTA	ALPHARD/VELLFIRE (40)	5-120	M14×1.5 NUT	S/LOW	S/LOW
	ALPHARD/VELLFIRE (30/20)	5-114.3	M12×1.5 NUT	S/LOW	S/LOW
	CROWN CROSSOVER	5-114.3	M14×1.5 BOLT	S/LOW	S/LOW
	CROWN SPORT	5-114.3	M14×1.5 BOLT	S/LOW	S/LOW
	CROWN SEDAN	5-120	M14×1.5 BOLT	HI	S/LOW
	HARRIER (80/60)	5-114.3	M12×1.5 NUT	S/LOW	S/LOW
AUDI	Q8 (F1)	5-112	M14×1.5 BOLT	HI	LOW
	Q7 (4M)	5-112	M14×1.5 BOLT	HI	LOW
	Q5 (FY)	5-112	M14×1.5 BOLT	HI	LOW
BMW	7series (G11/G12)	5-112	M14×1.25 BOLT	HI	S/LOW
M-BENZ	S-CLASS (W223)	5-112	M14×1.5 BOLT	HI	LOW

CUSTOMIZE SELECTION

PIERCE BOLT

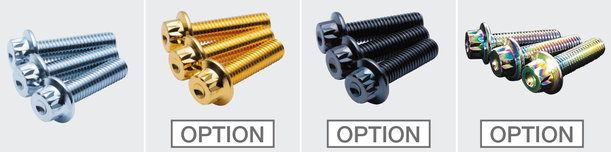

CHROME	OPTION GOLD ¥11,000UP（税抜 ¥10,000UP）	OPTION CLASSICAL ¥5,500UP（税抜 ¥5,000UP）	OPTION TITAN HEAT ¥13,200UP（税抜 ¥12,000UP）

SCREW CAP

※GOLD CHROMEは¥3,300UP（税抜¥3,000UP）

BILLET CLEAR　BLACK ALUMITE　CHROME BASE（SBC 標準）　GOLD CHROME

※上記よりお選びください。（オーナメントは①～⑦選択可能です。）

ORNAMENT

※下記の①～⑦よりお選びください。（同価格）

①BLACK LOGO　②WHITE LOGO　③HAIRLINE　④BLACK　⑤RED　⑥GOLD　⑦BLACK（LENS TYPE）